管 制 圖 面

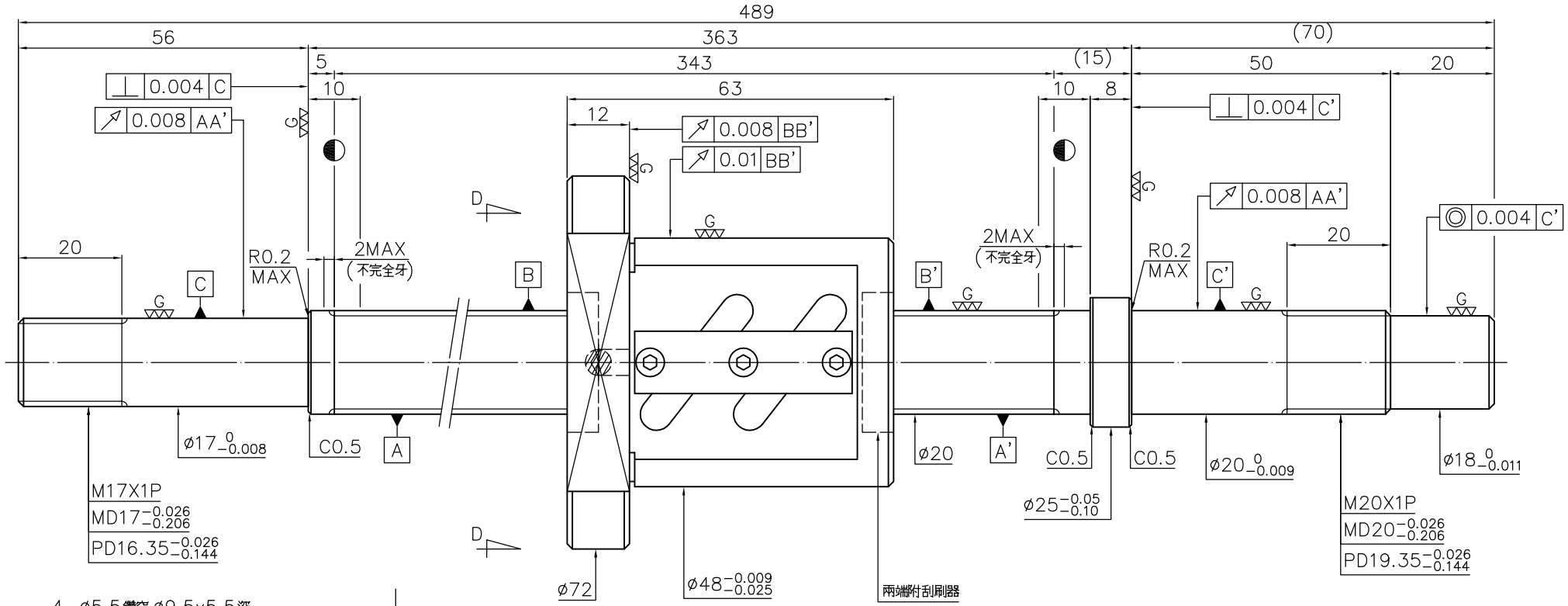

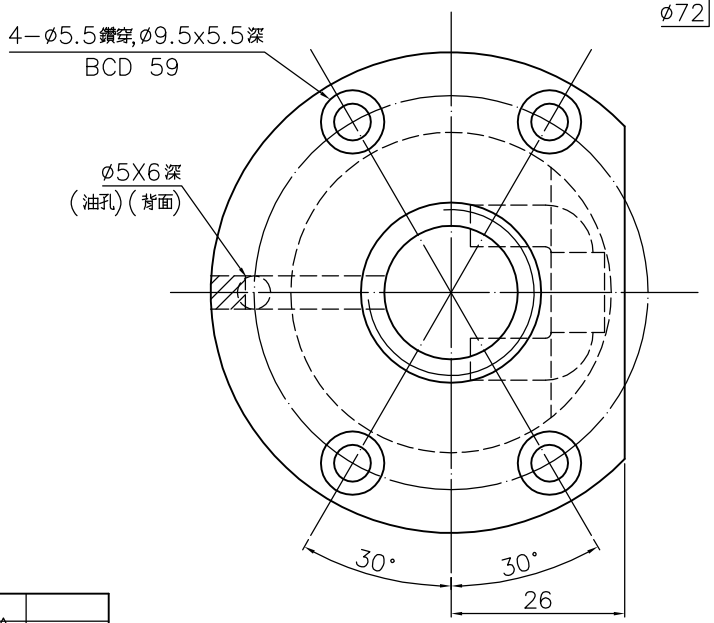

D−D 視圖

規格: R20−6B2−FSW−343−489−0.008

2010.11.18	設變 1 ~ 3	詹典育
日期	修改內容	審核